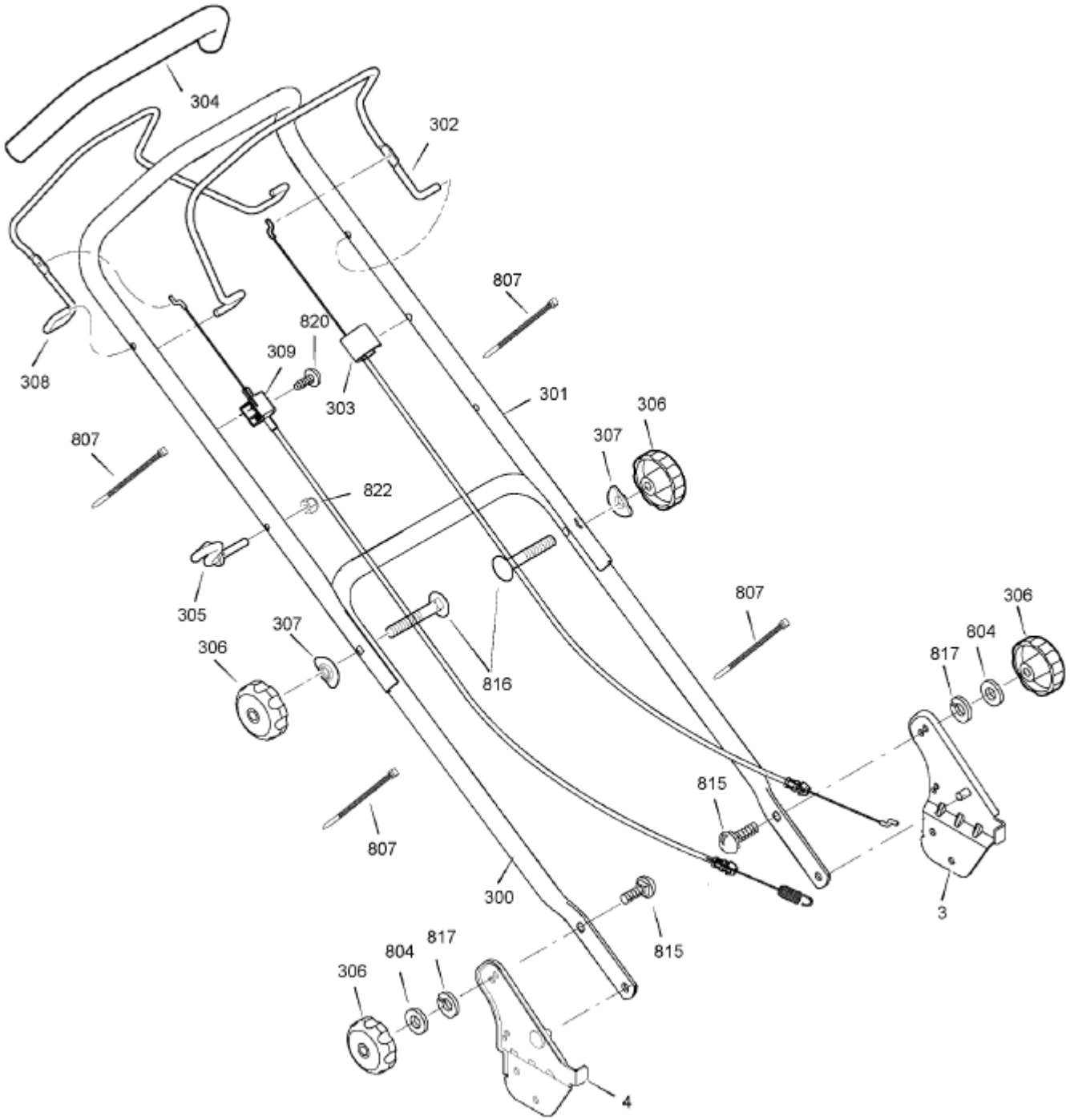
304
302
807
820
309
308
303
301
306
807
307
822
305
807
306
307
804
306
817
816
815
807
300
3
815
817
804
306
4

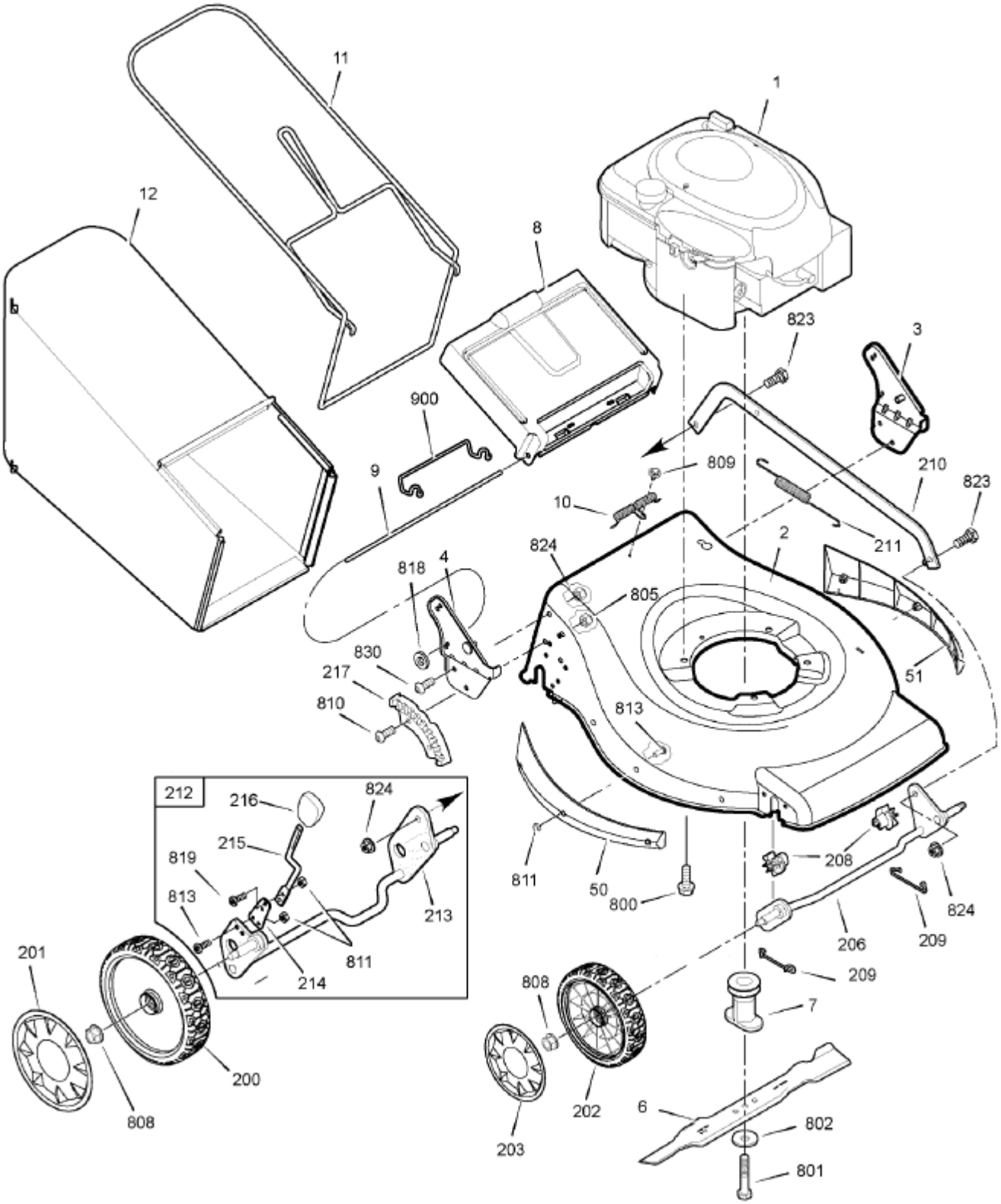
11
1
12
8
823
3
900
809
210
823
9
10
211
2
824
4
818
805
830
217
51
810
813
212
216
824
215
819
208
811
50
800
824
813
213
206
209
201
811
214
209
808
7
200
202
6
802
808
203
801

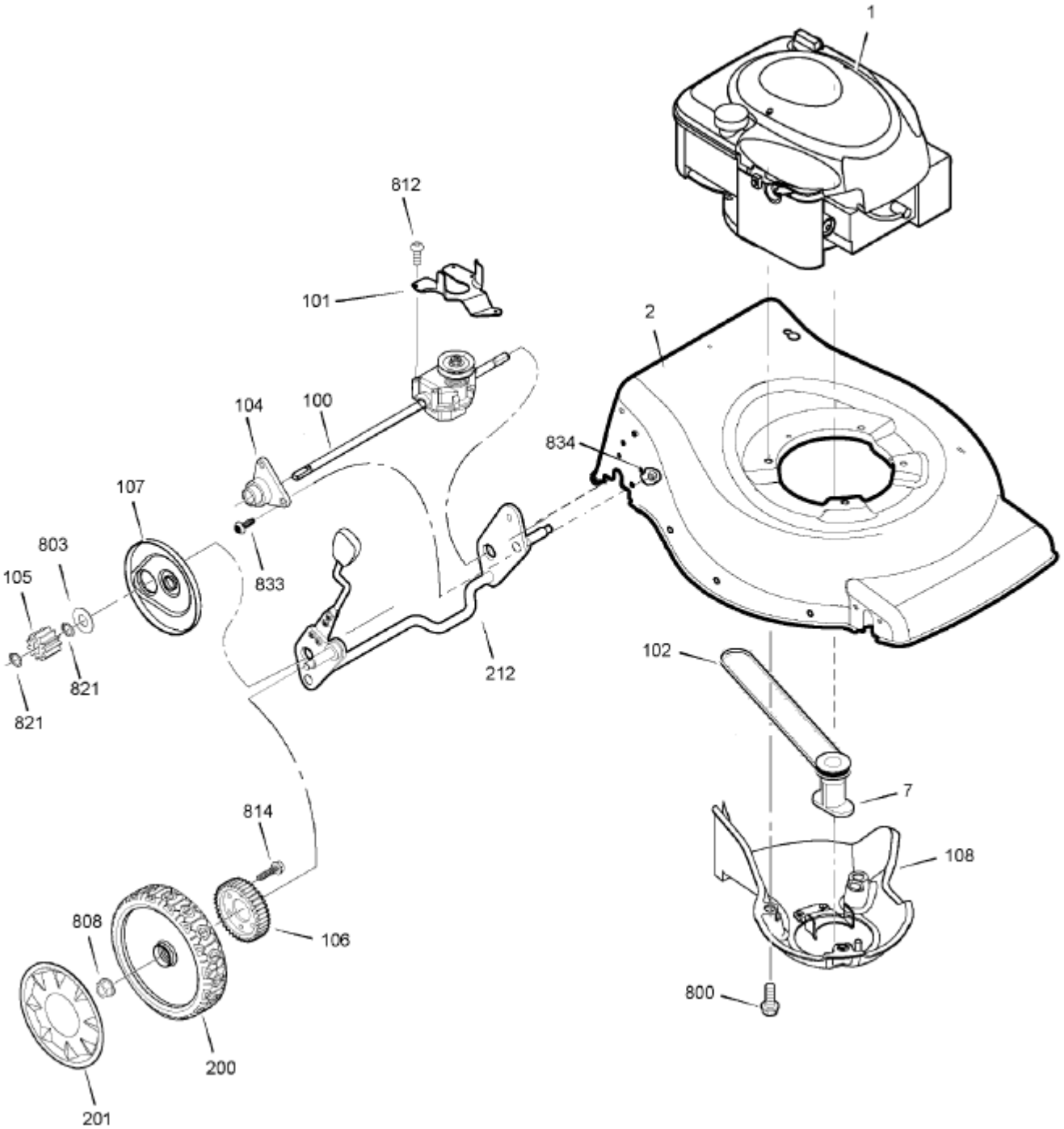
1
812
101
2
104
100
834
107
803
105
833
821
821
212
102
7
814
108
808
106
800
200
201